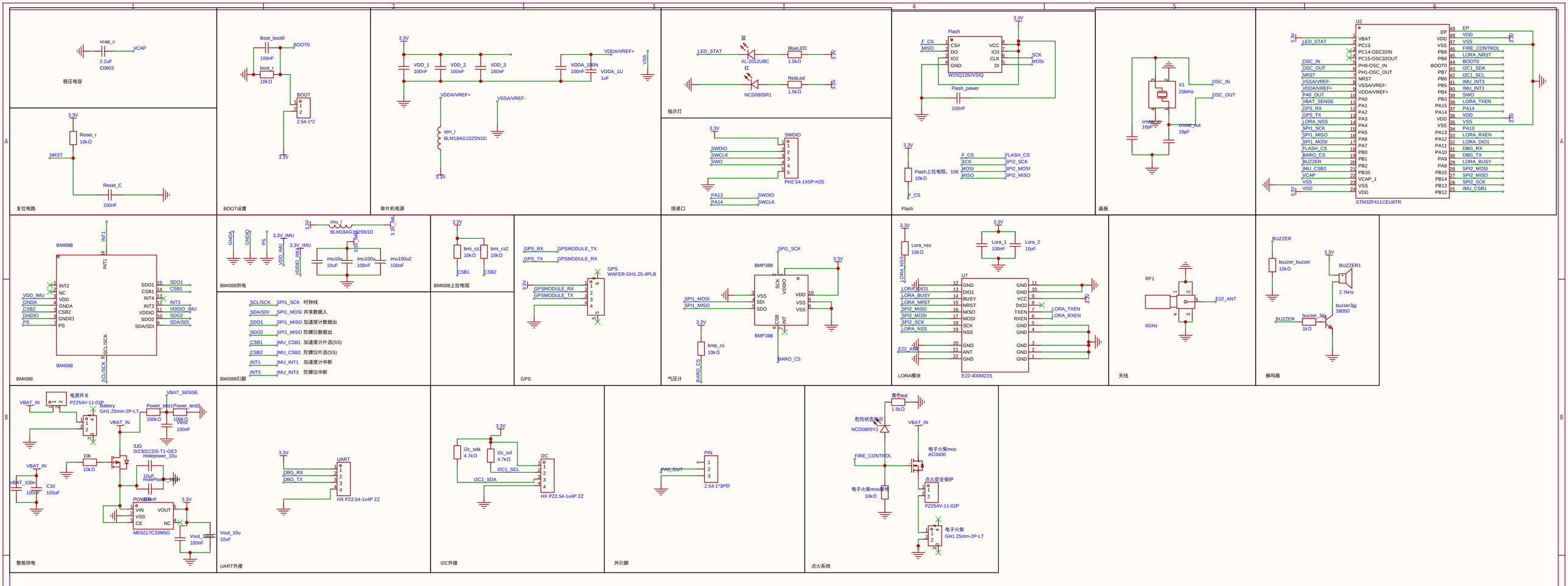

原理图	Schematic1_1	创建日期	2026-07-13
		更新日期	2026-08-08
板子	Board1_1	图页	P1
绘制	火箭飞行控制板初版_2026-07-07_12-04-26		
审阅			
	版本	尺寸	页 1 共 1
嘉立创EDA	V1.0	A4	嘉立创EDA